Drehfutterschutz TF 350

Modell	TF 350
Marke	Repar2
Gewicht	4 kg

ca. 2 Wochen ab Auftragserteilung

€ 333,00



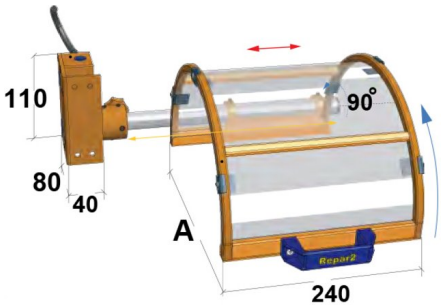

Abmessungen und Gewicht

Länge	240 mm
Tiefe	350 mm
Gewicht	4 kg

Beschreibung

Schutzfenster aus Polykarbonat

Stahlrahmen

Aufklappbar 90°

Sicherheitsmikroschalter

Weitere Größen, Modelle und Optionen auf Anfrage, oder siehe Prospekte

Weitere Informationen

Prospekte

- katalog_repar2.pdf
- pricelist__2018_04.pdf

Hesse + Co Maschinenfabrik GmbH
IZ Nö Süd, Straße 4, Objekt 8
A-2351 Wiener Neudorf
www.hesse-maschinen.com
T +43-2236-63870-0
F +43-2236-63662
office@hesse-maschinen.com

Hinweise

Preise ab Standort, exkl. Mwst.

Es gelten die Allgemeinen Lieferbedingungen des Fachverbandes der Maschinen- und Stahlbauindustrie Österreichs.
Wir verkaufen ausschließlich unter Eigentumsvorbehalt, die Ware bleibt bis zur vollständigen Bezahlung unser uneingeschränktes Eigentum.

Preisänderungen und Irrtum vorbehalten.

Hesse + Co Maschinenfabrik GmbH
IZ Nö Süd, Straße 4, Objekt 8
A-2351 Wiener Neudorf
www.hesse-maschinen.com
T +43-2236-63870-0
F +43-2236-63662
office@hesse-maschinen.com