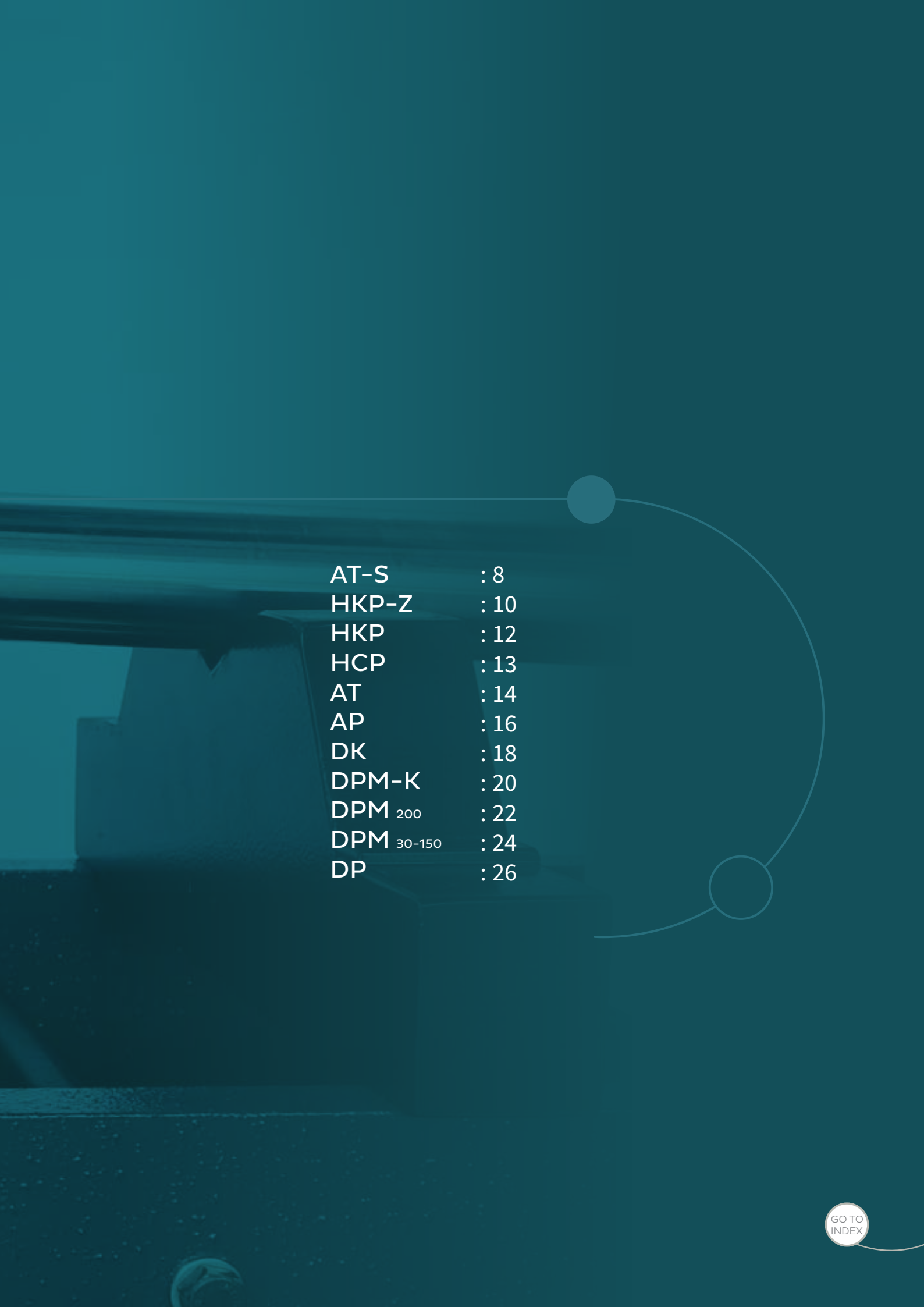

AT-S : 8
HKP-Z : 10
HKP : 12
HCP : 13
AT : 14
AP : 16
DK : 18
DPM-K : 20
DPM 200 : 22
DPM 30-150 : 24
DP : 26

GO TO INDEX

H TİPİ PRES
H-FRAME PRESS

AT-S

100 Ton
150 Ton

Manometre
Manometer

Basınç Ayar Valfi
Pressure Adjustment Valve

Acil Durum Kolu
Emergecy Stop Switch



Ayarlanabilir Kurs
Adjustable Stroke

Çift El Kontrol Paneli
Two Hand Control

GENEL ÖZELLİKLER

- Yüksek kapasiteli H Tipi hidrolik pres. (1020 mm tek pistonlu, 1520 mm çift pistonlu)
- Çelik konstrüksiyon kaynaklı gövde
- Üst tabla yanlardan kızaklı rijitlenmiştir.
- T-Kanallı alt ve üst tabla
- Basınç göstergesi (manometre)
- Arka ve yanlarda güvenlik için koruma sacları
- Kurs; kademesiz olarak ayarlanabilir
- Basınç; kademesiz olarak ayarlanabilir
- Çift el ile kontrol

GENERAL FEATURES

- High capacity H-frame press (1020 single, 1520 double piston)
- Steel construction welded frame
- Ram table with prismatic maintenance free slide system
- T-Slot ram and bottom table
- Manometer
- Sheet cover both sides and rear for protection
- Stepless stroke adjustment
- Pressure, stepless adjustment
- Two hand control

OPSİYONEL
OPTIONAL



Derin Sıvama İçin Alt Pot
Bottom Cushion For Deep Drawing



Çift El Kumanda Kontrolü ve Ayak Pedalı
Two Hand Control and Foot Pedal



Işık Perdesi
Light Curtain



Arka Koruma
Sheet Cover for Protection

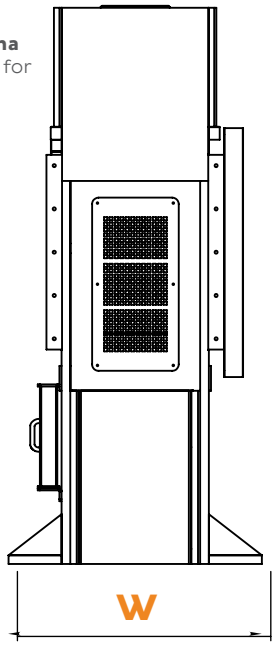

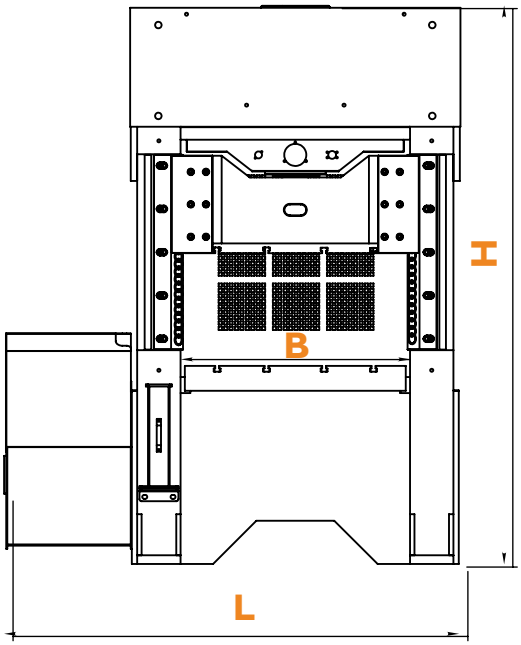

AT-S

			1020-100	1520-100	1020-150	1520-150
Basma Gücü	Press Power	kN	1000	1000	1500	1500
Maks. Çalışma Basıncı	Max. Working Pressure	bar	263	197	244	240
Kurs	Stroke	mm	300	300	300	300
Alt-Üst Tabla Aralığı	Top-Bottom Table Distance	mm	500	500	500	500
İniş Hızı	Advance Speed	mm/sec	8	9	8	9
İş Hızı	Working Speed	mm/sec	4,5	5	4,5	5
Geri Dönüş Hızı	Return Speed	mm/sec	9,5	10	9,5	10
Üst Tabla Ölçüsü	Ram Dimension	mm	700x1020	700x1520	700x1020	700x1520
Alt Tabla Ölçüsü	Bottom Table Dimension	mm	700x1020	700x1520	700x1020	700x1520
Alt Tabla Merkez Deliği	Bottom Table Hole Diameter	mm	100	100	100	100
Motor Gücü	Motor Power	kW	7,5	7,5	11	11
B Çalışma Aralığı	B Working Area	mm	1020	1520	1020	1520
L Uzunluk	L Length	mm	2150	2650	2150	2650
W Genişlik	W Width	mm	1170	1170	1170	1170
H Yükseklik	H Height	mm	2600	2600	2600	2600
Ağırlık	Weight	kg	6000	7800	6500	8000

ÇİFT TESİRLİ HİDROLİK C TİPİ
DERİN SIVAMA PRESİ

HYDRAULIC C-FRAME DEEP DRAWING
DOUBLE ACTION PRESS

HKP – Z

30 Ton
60 Ton
100 Ton
150 Ton



Manometre
Manometer

Ayarlanabilir Kurs
Adjustable Stroke

Alt Pot Ayarlanabilir Kurs
Cushion Adjustable Stroke

Basınç Ayar Valfi
Pressure Adjustment Valve

Işık Perdesi
Light Curtain

Çift El Kontrol Paneli
Two Hand Control

GENEL ÖZELLİKLER

- Çelik konstrüksiyon kaynaklı gövde
- Çift el kontrol
- PLC'li elektrik donanımı
- Kademesiz ayarlı alt pot
- Üst tabla yanlardan kızaklı rijitlenmiştir.

GENERAL FEATURES

- Steel welded construction
- Two-hand control
- PLC control
- Cushions stroke adjustable
- Ram table with prismatic maintenance free slide system

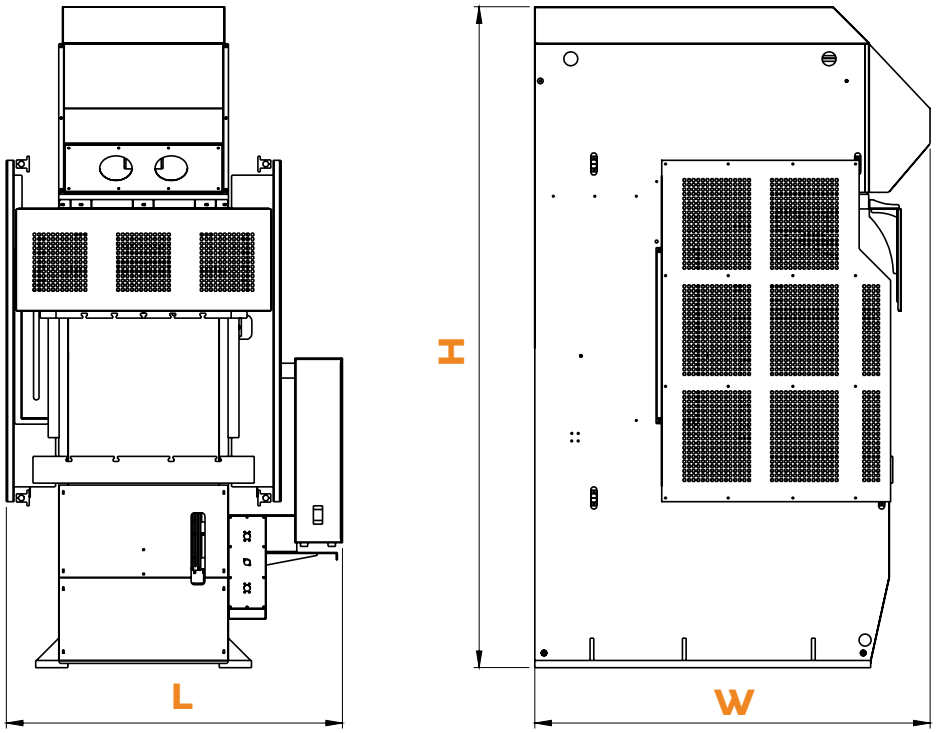





HKP-Z

			30	60	100	150
Basma Gücü	Press Power	kN	300	600	1000	1500
Kurs	Stroke	mm	300	350	500	500
Maks. Çalışma Basıncı	Max.Working Pressure	bar	160	170	240	254
İniş Hızı	Advance Speed	mm/sec	100	100	100	100
İş Hızı (Maks. Basınçta)	Working Speed (At Max. Pressure)	mm/sec	18	10	8. 5	5. 5
Geri Dönüş Hızı	Return Speed	mm/sec	165	165	165	165
Çene Açıklığı	Throat Depth	mm	550	600	750	750
Alt Tabla Ölçüsü	Die Table Dimension	mm	600x900	600x1000	700x1100	750x1200
Üst Tabla Ölçüsü	Ram Table Dimension	mm	500x800	550x850	600x900	650x950
Merkez Uzaklığı	Center Distance	mm	250	240	300	320
Mapa Deliği	Hole on Die Table	mm	80	100	120	120
Alt Pot Gücü	Cushion Power	kN	120	240	300	400
Alt Pot Kursu	Cushion Stroke	mm	150	150	200	200
Alt Pot Çalışma Basıncı	Cushion pressure	bar	130	156	170	160
Alt Pot Geri Dönüş Hızı	Return Speed of Cushion	mm/sec	100	65	52	40
Alt Pot Tablası	Cushion Table	mm	500x600	470x650	700x400	720x540
Motor Gücü	Motor Power	kW	11	11	11	11
L Uzunluk	L Length	mm	1950	1950	2100	2200
W Genişlik	W Width	mm	1900	1900	1900	2200
H Yükseklik	H Height	mm	2800	2850	3350	3650
Ağırlık	Weight	kg	4850	5350	7300	9500

HKP

30 Ton
60 Ton
100 Ton
150 Ton

HİDROLİK C-TİPİ HIZLI DERİN SIVAMA PRESİ
HYDRAULIC C-FRAME DEEP DRAWING FAST VERSION PRESS

Manometre
Manometer

Basınç Ayar Valfi
Pressure Adjustment Valve



Ayarlanabilir Kurs
Adjustable Stroke

Işık Perdesi
Light Curtain

Çift El Kontrol Paneli
Two Hand Control

GENEL ÖZELLİKLER

- Çelik konstrüksiyon kaynaklı gövde
- Çift el kontrol
- PLC'li elektrik donanımı
- Üst tabla yanlardan kızaklı rijitlenmiştir.

GENERAL FEATURES

- Steel welded construction
- Two-hand control
- PLC control
- Ram table with prismatic maintenance free slide system

HKP

			30	60	100	150
Basma Gücü	Press Power	kN	300	600	1000	1500
Kurs	Stroke	mm	200	250	300	300
Maks. Çalışma Basıncı	Max.Working Pressure	bar	160	170	240	254
İniş Hızı	Advance Speed	mm/sec	100	100	100	100
İş Hızı (Maks. Basınçta)	Working Speed (At Max. Pressure)	mm/sec	18	10	8. 5	5. 5
Geri Dönüş Hızı	Return Speed	mm/sec	165	165	165	165
Çene Açıklığı	Throat Depth	mm	450	500	550	550
Alt Tabla Ölçüsü	Die Table Dimension	mm	600x1000	600x1000	700x1100	750 x1200
Üst Tabla Ölçüsü	Ram Table Dimension	mm	500x800	550 x 850	600 x 900	650 x 950
Merkez Uzaklığı	Center Distance	mm	250	240	300	320
Mapa Deliği	Hole on Die Table	mm	80	100	120	120
Motor Gücü	Motor Power	kW	11	11	11	11
L Uzunluk	L Length	mm	1950	1950	2100	2200
W Genişlik	W Width	mm	1900	1900	2050	2200
H Yükseklik	H Height	mm	2650	2750	3050	3250
Ağırlık	Weight	kg	4700	5300	6500	8200

C TİPİ PRES
C-FRAME PRESS

HCP

30 Ton
60 Ton
100 Ton
150 Ton

Basınç Ayar Valfi
Pressure Adjustment Valve

Manometre
Manometer



Ayarlanabilir Kurs
Adjustable Stroke

- Çelik konstrüksiyon kaynaklı gövde
- Çift el kontrol
- 4 Kılavuz yataklı ana piston

GENERAL FEATURES

- Steel welded construction
- Two-hand control
- Top ram is equipped with 4 guide pistons

Işık Perdesi
Light Curtain

Çift El Kontrol Paneli
Two Hand Control

HCP

			30	60	100	150
Basma Gücü	Press Power	kN	300	600	1000	1500
Kurs	Stroke	mm	200	250	300	300
Maks. Çalışma Basıncı	Max. Working Pressure	bar	244	236	263	244
İniş Hızı	Advance Speed	mm/sec	54	26	17,5	10
İş Hızı (Maks. Basınçta)	Working Speed (At Max. Pressure)	mm/sec	18	8. 5	5. 5	3. 5
Geri Dönüş Hızı	Return Speed	mm/sec	90	47	37	22
Çene Açıklığı	Throat Depth	mm	400	450	550	550
Alt Tabla Ölçüsü	Bottom Table Dimension	mm	450x700	500x750	600x1100	700x1100
Üst Tabla Ölçüsü	Ram Dimension	mm	380x500	430x500	420x680	500x750
Merkez Uzaklığı	Center Distance	mm	200	250	240	300
Mapa Deliği	Hole on Die Table	Ømm	80	100	120	120
Motor Gücü	Motor Power	kW	7,5	7,5	7,5	7,5
Yağ Pompa Kapasitesi	Pump-Flow	lt/min	40	40	40	40
Hidrolik Tank	Oil Tank	lt	150	200	300	340
L Uzunluk	L Length	mm	1200	1250	1500	1700
W Genişlik	W Width	mm	1650	1760	1810	2200
H Yükseklik	H Height	mm	2150	2250	2650	2700
Ağırlık	Weight	kg	2950	4000	5400	7700

ÜNİVERSAL T-KANALLI HİDROLİK PRES
UNIVERSAL T-SLOT HYDRAULIC PRESS

AT

1020/1520-150 Ton
1020/1520-100 Ton

Manometre
Manometer

Basınç Ayar Valfi
Pressure Adjustment Valve

Çift El Kontrol Paneli
Two Hand Control

Ayarlanabilir Kurs
Adjustable Stroke

Ayarlanabilir Alt Tabla
Adjustable Bottom Table



GENEL ÖZELLİKLER

- Kalıp bağlamak için T-Kanallı alt ve üst tablalar
- Çelik konstrüksiyon kaynaklı gövde
- Yanlarda iki ilave kılavuz vazifesi gören miller
- Ayarlanabilir alt tabla
- Tabla indirme-kaldırma tertibatı
- İstenilen basınçta çalışma imkanı
- Basınç göstergesi (manometre)
- Kademesiz olarak ayarlanabilir kurs (switch)
- Çift el ile kontrol

GENERAL FEATURES

- T-Slot top-and bottom table
- Steel construction welded frame
- Two guide piston both side
- Adjustable bottom table
- Table up-down movement attachment
- Adjustable pressure valve
- Manometer
- Stepless stroke adjustment
- Two hand control

OPSİYONEL

OPTIONAL



Çift El Kumanda Kontrolü ve Ayak Pedalı
Two Hand Control and Foot Pedal



Abkant Bıçak Tutma Aparatı
Press Brake Tooling



İsteğe Göre Özel T-Kanallı Tablalar
Specific T-Slot Tables

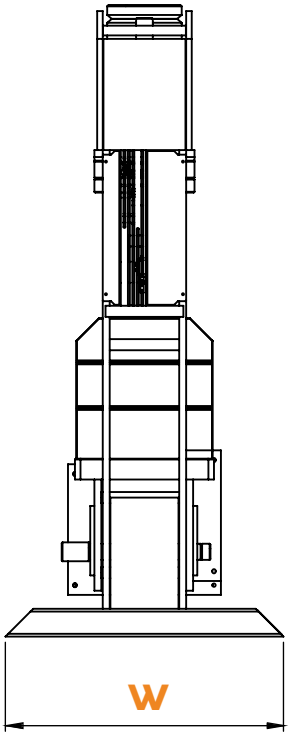

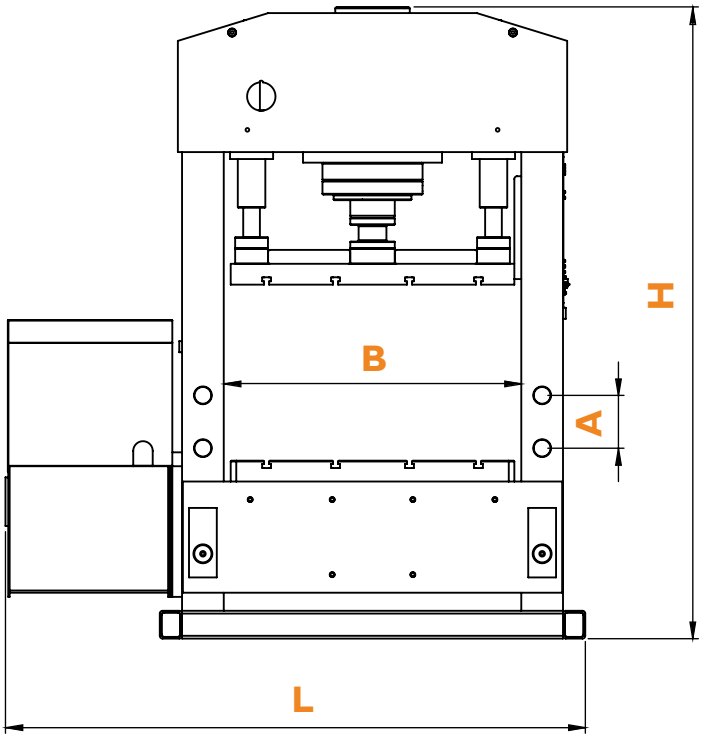

AT

			1020-100	1520-100	1020-150	1520-150
Basma Gücü	Press Power	kN	1000	1000	1500	1500
Maks. Çalışma Basıncı	Max. Working Pressure	bar	263	263	244	244
Kurs	Stroke	mm	300	300	300	300
Alt-Üst Tabla Aralığı	Top-Bottom Table Distance	mm	680	680	610	610
İniş Hızı	Advance Speed	mm/sec	8	8	9	9
İş Hızı	Working Speed	mm/sec	5	5	5	5
Geri Dönüş Hızı	Return Speed	mm/sec	10	10	10	10
Alt Tabla Ölçüsü	Bottom Table Dimension	mm	500x1020	500x1520	600x1020	600x1520
Alt Tabla Merkez Deliği	Bottom Table Hole Diameter	mm	100	100	100	100
Motor Gücü	Motor Power	kW	7,5	7,5	11	11
A Delik Mesafesi	A Hole Distance	mm	190	190	190	190
B Çalışma Aralığı	B Working Area	mm	1020	1520	1020	1520
L Uzunluk	L Length	mm	2110	2610	2110	2610
W Genişlik	W Width	mm	1000	1000	1000	1000
H Yükseklik	H Height	mm	2350	2350	2430	2430
Ağırlık	Weight	kg	1985	2365	2600	3200

ABKANT TİPİ PRESLER
GARAGE TYPE PRESS BRAKES

AP

1020/1520-150 Ton
1020/1520-100 Ton

Manometre
Manometer

Basınç Ayar Valfi
Pressure Adjustment Valve

Çift El Kontrol Paneli
Two Hand Control



Ayarlanabilir Kurs
Adjustable Stroke

Sertleştirilmiş Bıçak
Hardened Blade

5 Ağızlı Prizma
5 Face Prism

Ayarlanabilir Alt Tabla
Adjustable Bottom Table

GENEL ÖZELLİKLER

- Sertleştirilmiş abkant bıçakları
- Çelik konstrüksiyon kaynaklı gövde
- 5 Ağızlı prizma
- T-Kanallı alt tabla
- Kademesiz olarak ayarlanabilir kurs (switch)
- Basınç göstergesi (manometre)
- Ayarlanabilir alt tablalar
- Tabla indirme-kaldırma tertibatı
- İstenilen basınçta çalışma imkanı
- Büyük sacları kıvırmak için büyük geçiş alanı
- Çift el ile kontrol

GENERAL FEATURES

- Hardened blades
- Steel construction welded frame
- 5-face prism
- Bottom table with T-Slot
- Stepless stroke adjustment
- Manometer
- Adjustable bottom table
- Table up-down movement attachment
- Adjustable pressure valve
- Adequate workspace for large sheets
- Two hand control

OPSİYONEL

OPTIONAL



Çift El Kumanda Kontrolü ve Ayak Pedalı
Two Hand Control and Foot Pedal



750mm ve 1000mm manuel arka dayama
Manual Back Gauge 750mm or 1000mm



İsteğe Bağlı Özel Abkant Bıçağı ve Prizma
Specific Blade and Prism

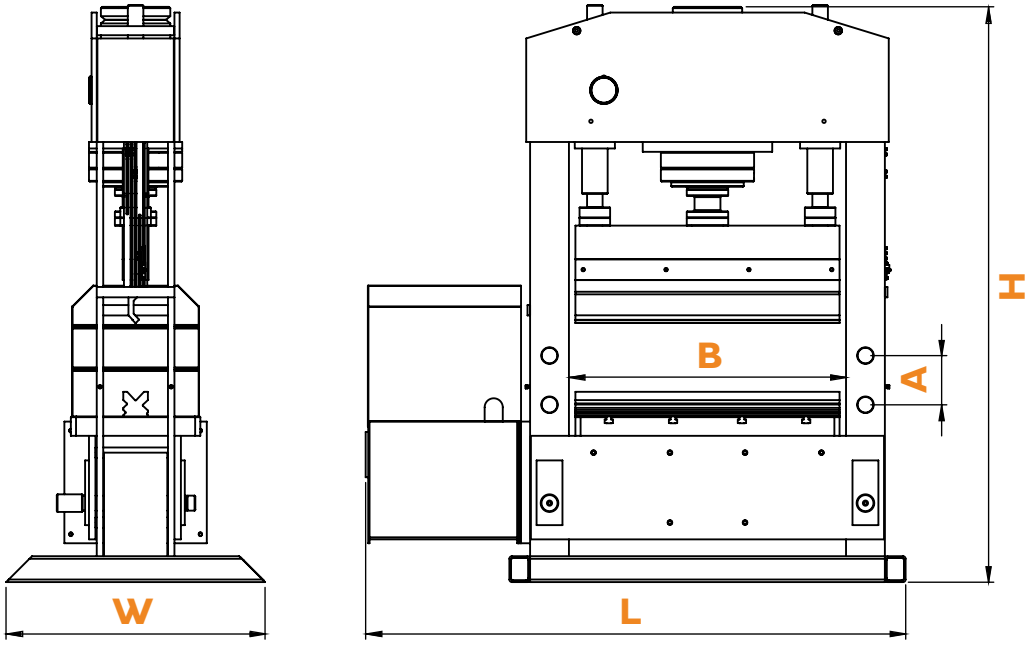

AP

			1020-100	1520-100	1020-150	1520-150
Basma Gücü	Press Power	kN	1000	1000	1500	1500
Maks. Çalışma Basıncı	Max. Working Pressure	bar	263	263	244	244
Kurs	Stroke	mm	300	300	300	300
Kıvırma Kapasitesi	Bending Capacity	mm	6	6	10	10
İniş Hızı	Advance Speed	mm/sec	9	9	9	9
İş Hızı	Working Speed	mm/sec	5	5	5	5
Geri Dönüş Hızı	Return Speed	mm/sec	10	10	10	10
Tabla Ölçüsü	Table Dimension	mm	500x1020	500x1520	600x1020	600x1520
Alt Tabla Merkez Deliği	Bottom Table Hole Diameter	mm	100	100	100	100
Motor Gücü	Motor Power	kW	7,5	7,5	11	11
A Delik Mesafesi	A Hole Distance	mm	190	190	190	190
B Çalışma Aralığı	B Working Area	mm	1020	1520	1020	1520
L Uzunluk	L Length	mm	2110	2610	2110	2610
W Genişlik	W Width	mm	1000	1000	1000	1000
H Yükseklik	H Height	mm	2270	2270	2420	2420
Ağırlık	Weight	kg	2080	2500	2400	3350

GEZER PİSTON MOTORLU (AĞIR TİP)
MOBILE PISTON MOTORIZED (HEAVY DUTY)

DK

1900/200 Ton
1570-150 Ton
1570-100 Ton



Manometre
Manometer

Kremiyerli Gezer Kafa Piston
Geared Moveable Piston by Hand Wheel

Kumanda Kolu ile Kontrol
Joystick Control

Ayarlanabilir Alt Tabla
Adjustable Bottom Table

Yağ Tankı
Oil Tank

GENEL ÖZELLİKLER

- Kolay kullanım imkanı
- Çelik konstrüksiyon kaynaklı gövde
- İstenilen noktada durdurma İmkanı
- Basınç göstergesi (manometre)
- Aşırı yüklemelere karşı emniyet ventili
- Kumanda kolu ile kontrol
- Ayarlanabilir alt tablalar
- Tabla indirme-kaldırma tertibatı
- Takım olarak işlenmiş V-yatakları
- Kremiyerli gezer piston
- Özel çift hız kumanda kolu ile kontrol (DK 1570x100 ve DK 1570x150)

GENERAL FEATURES

- Easy to operate
- Steel construction welded frame
- Ability to stop any position
- Manometer
- Relief valve for overloading
- Joystick control
- Adjustable bottom tables
- Table up-down movement attachment
- A pair of V-blocks
- Geared moveable piston by hand wheel
- Dual speed joystick control (DK 1570x100 and DK 1570x150)

OPSİYONEL

OPTIONAL



El Pompası
(100 TON için geçerlidir)
Hand Pump
(Valid for 100 TON)



Ayak Pedalı
Foot Pedal



Dijital Kurs Göstergesi
Digital Stroke Read out



Limit Switch
Limit Switch

DK
1570-150

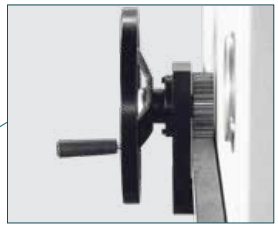



V-Yatağı
V-Blocks

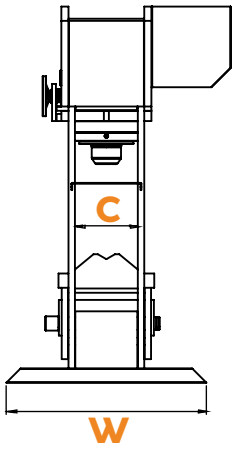

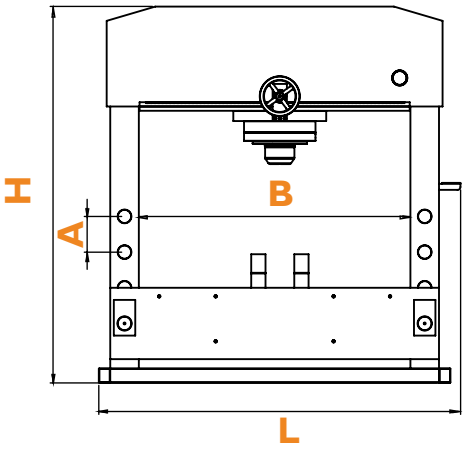

DK

			1570-100	1570-150	1900-200
Basma Gücü	Press Power	kN	1000	1500	2000
Maks. Çalışma Basıncı	Max. Working Pressure	bar	263	244	283
Kurs	Stroke	mm	300	300	300
Piston Kol Çapı	Diameter of Piston Arm	Ømm	220x160	280x200	300x210
İniş Hızı	Advance Speed	mm/sec	8	9	-
İş Hızı	Working Speed	mm/sec	5	5	6,5
Geri Dönüş Hızı	Return Speed	mm/sec	10	10	20
Motor Gücü	Motor Power	kW	5,5	11	15
A Delik Mesafesi	A Hole Distance	mm	190	190	250
B Çalışma Aralığı	B Working Area	mm	1570	1570	1900
C Derinlik	C Depth	mm	315	360	440
L Uzunluk	L Length	mm	2610	2610	2650
W Genişlik	W Width	mm	1000	1000	1665
H Yükseklik	H Height	mm	2625	2625	2860
Ağırlık	Weight	kg	1790	2400	4800

GEZER PİSTON MOTORLU
MOBILE PISTON MOTORIZED

DPM-K

1070/1570-150 Ton
1070/1570-100 Ton
1040-80 Ton
1040-60 Ton
775 - 30 Ton



Manometre
Manometer

Rulman Hareketli Gezer Piston
Ball Bearing Mobile Piston

Piston Hareket Kilit Mekanizması
Piston Movement Lock System

Özel Çift Hız Kumanda Kolu
Dual Speed Joystick

V-Yatağı
V-Blocks

Ayarlanabilir Alt Tabla
Adjustable Bottom Table

GENEL ÖZELLİKLER

- Kolay kullanım imkanı
- Çelik konstrüksiyon kaynaklı gövde
- İstenilen noktada durdurma İmkanı
- Basınç göstergesi (manometre)
- Aşırı yüklemelere karşı emniyet ventili
- Özel çift hız kumanda kolu ile kontrol
- Ayarlanabilir alt tablalar
- Tabla indirme-kaldırma tertibatı
- Takım olarak işlenmiş V-yatakları
- Rulman hareketli gezer piston

GENERAL FEATURES

- Easy to operate
- Steel construction welded frame
- Ability to stop any position
- Manometer
- Relief valve for overloading
- Dual speed joystick control
- Adjustable bottom tables
- Table up-down movement attachment
- A pair of V-blocks
- Ball bearing mobile piston

OPSİYONEL
OPTIONAL



El Pompası
(150 TON Hariç)
Hand Pump
(Except 150 TON)



Ayak Pedalı
Foot Pedal



Dijital Kurs Göstergesi
Digital Stroke Read out



Limit Switch
Limit Switch

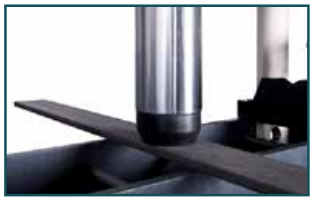



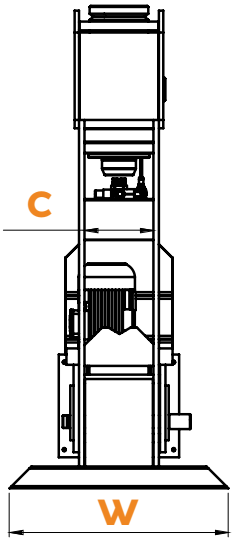

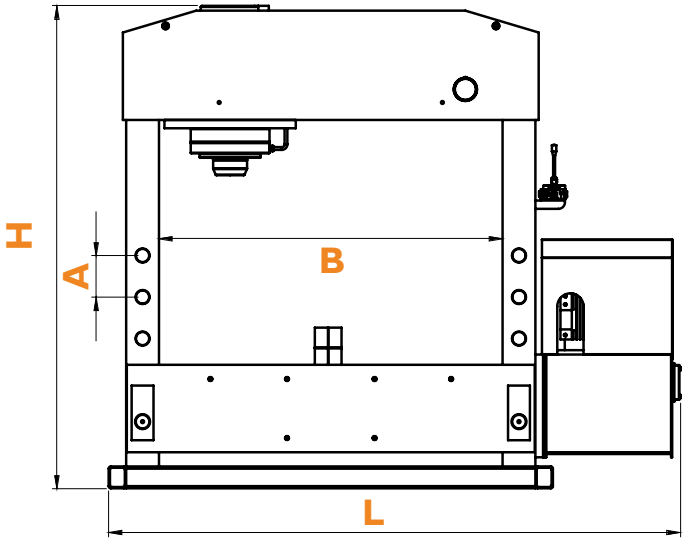

DPM-K

			775-30	1040-60	1040-80	1070-100	1570-100	1070-150	1570-150
Basma Gücü	Press Power	kN	300	600	800	1000	1000	1500	1500
Maks. Çalışma Basıncı	Max. Working Pressure	bar	244	236	255	263	263	244	244
Kurs	Stroke	mm	200	250	250	300	300	300	300
Piston Kol Çapı	Diameter of Piston Arm	Ømm	125x80	180x120	200x120	220x160	220x160	280x200	280x200
İniş Hızı	Advance Speed	mm/sec	7,5	8	8	8	8	9	9
İş Hızı	Working Speed	mm/sec	5	4	5	5	5	5	5
Geri Dönüş Hızı	Return Speed	mm/sec	10	10	10	10	10	10	10
Motor Gücü	Motor Power	kW	3	4	4	5,5	5,5	11	11
A Delik Mesafesi	A Hole Distance	mm	165	165	165	190	190	190	190
B Çalışma Aralığı	B Working Area	mm	775	1040	1040	1070	1570	1070	1570
C Derinlik	C Depth	mm	190	260	260	315	315	360	360
L Uzunluk	L Length	mm	1500	1810	1810	2110	2610	2110	2610
W Genişlik	W Width	mm	700	700	700	1000	1000	1000	1000
H Yükseklik	H Height	mm	2020	2100	2100	2430	2430	2480	2480
Ağırlık	Weight	kg	400	800	835	1500	1685	1870	2300



Manometre
Manometer

V-Yatağı
V-Blocks

Kumanda Kolu ile Kontrol
Joystick Control

Ayarlanabilir Alt Tabla
Adjustable Bottom Table

GENEL ÖZELLİKLER

- Kolay kullanım imkanı
- Çelik konstrüksiyon kaynaklı gövde
- İstenilen noktada durdurma İmkanı
- Basınç göstergesi (manometre)
- Aşırı yüklemelere karşı emniyet ventili
- Kumanda kolu ile kontrol
- Ayarlanabilir alt tablalar
- Tabla indirme-kaldırma tertibatı
- Takım olarak işlenmiş V-yatakları

GENERAL FEATURES

- Easy to operate
- Steel construction welded frame
- Ability to stop any position
- Manometer
- Relief valve for overloading
- Joystick control
- Adjustable bottom tables
- Table up-down movement attachment
- A pair of V-blocks

OPSİYONEL

OPTIONAL



Ayak Pedalı
Foot Pedal



Dijital Kurs Göstergesi
Digital Stroke Read out



Limit Switch
Limit Switch





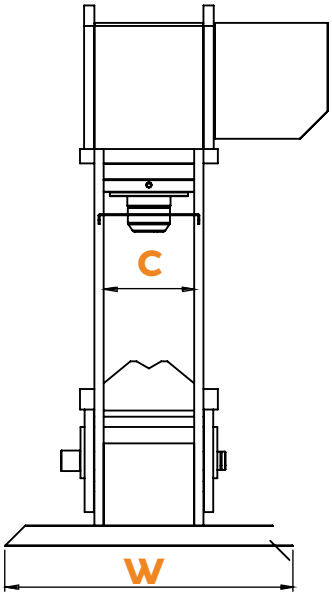

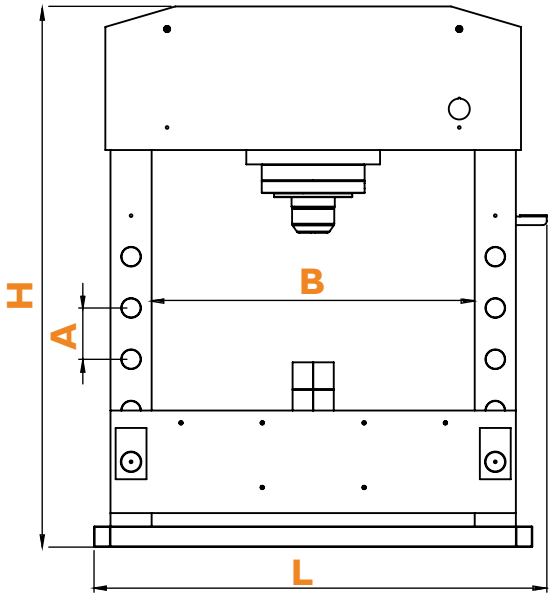

DPM

			1070-200	1570-200
Basma Gücü	Press Power	kN	2000	2000
Maks. Çalışma Basıncı	Max. Working Pressure	bar	283	283
Kurs	Stroke	mm	300	300
Piston Kol Çapı	Diameter of Piston Arm	Ømm	300x210	300x210
İş Hızı	Working Speed	mm/sec	6,5	6,5
Geri Dönüş Hızı	Return Speed	mm/sec	20	20
Motor Gücü	Motor Power	kW	15	15
A Delik Mesafesi	A Hole Distance	mm	250	250
B Çalışma Aralığı	B Working Area	mm	1070	1570
C Derinlik	C Depth	mm	440	440
L Uzunluk	L Length	mm	1800	2300
W Genişlik	W Width	mm	1660	1660
H Yükseklik	H Height	mm	2860	2860
Ağırlık	Weight	kg	4050	4500

SABİT PİSTON MOTORLU
FIXED PISTON MOTORIZED

DPM

1070/1570-150 Ton
1070/1570-100 Ton
1040-80 Ton
1040-60 Ton
775 - 30 Ton



GENEL ÖZELLİKLER

- Kolay kullanım imkanı
- Çelik konstrüksiyon kaynaklı gövde
- İstenilen noktada durdurma İmkanı
- Basınç göstergesi (manometre)
- Aşırı yüklemelere karşı emniyet ventili
- Özel çift hız kumanda kolu ile kontrol
- Ayarlanabilir alt tablalar
- Tabla indirme-kaldırma tertibatı
- Takım olarak işlenmiş V-yatakları

GENERAL FEATURES

- Easy to operate
- Steel construction welded frame
- Ability to stop any position
- Manometer
- Relief valve for overloading
- Dual speed joystick control
- Adjustable bottom tables
- Table up-down movement attachment
- A pair of V-blocks

OPSİYONEL

OPTIONAL



El Pompası
(150 TON Hariç)
Hand Pump
(Except 150 TON)



Ayak Pedalı
Foot Pedal



Dijital Kurs Göstergesi
Digital Stroke Read out



Limit Switch
Limit Switch





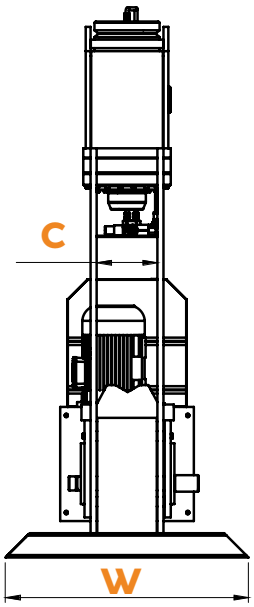

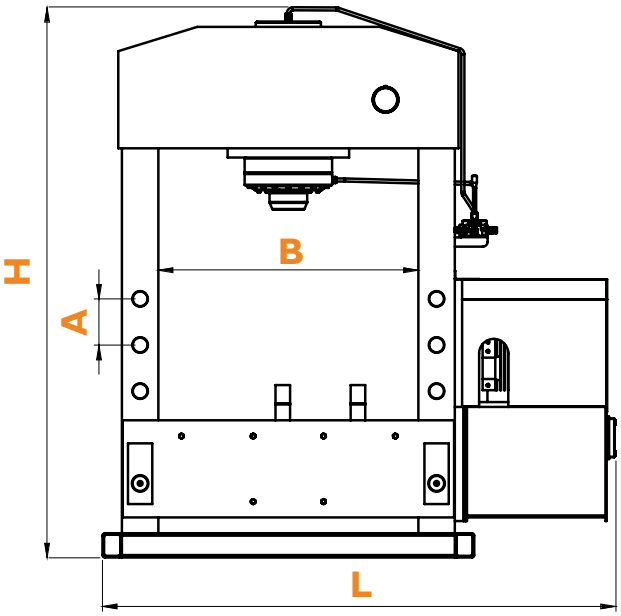

DPM

			775-30	1040-60	1040-80	1070-100	1570-100	1070-150	1570-150
Basma Gücü	Press Power	kN	300	600	800	1000	1000	1500	1500
Maks. Çalışma Basıncı	Max. Working Pressure	bar	244	236	255	263	263	244	244
Kurs	Stroke	mm	200	250	250	300	300	300	300
Piston Kol Çapı	Diameter of Piston Arm	Ømm	125x80	180x120	200x120	220x160	220x160	280x200	280x200
İniş Hızı	Advance Speed	mm/sec	7,5	8	8	8	8	9	9
İş Hızı	Working Speed	mm/sec	5	4	5	5	5	5	5
Geri Dönüş Hızı	Return Speed	mm/sec	10	10	10	10	10	10	10
Motor Gücü	Motor Power	kW	3	4	4	5,5	5,5	11	11
A Delik Mesafesi	A Hole Distance	mm	165	165	165	190	190	190	190
B Çalışma Aralığı	B Working Area	mm	775	1040	1040	1070	1570	1070	1570
C Derinlik	C Depth	mm	190	260	260	250	250	290	290
L Uzunluk	L Length	mm	1500	1800	1800	2110	2610	2110	2610
W Genişlik	W Width	mm	700	700	750	1000	1000	1000	1000
H Yükseklik	H Height	mm	2020	2100	2100	2290	2290	2340	2340
Ağırlık	Weight	kg	420	800	835	1420	1580	2200	2100

MANUEL KOLLU
MANUAL ARM

DP

600-30 Ton
500-20 Ton
500-10 Ton

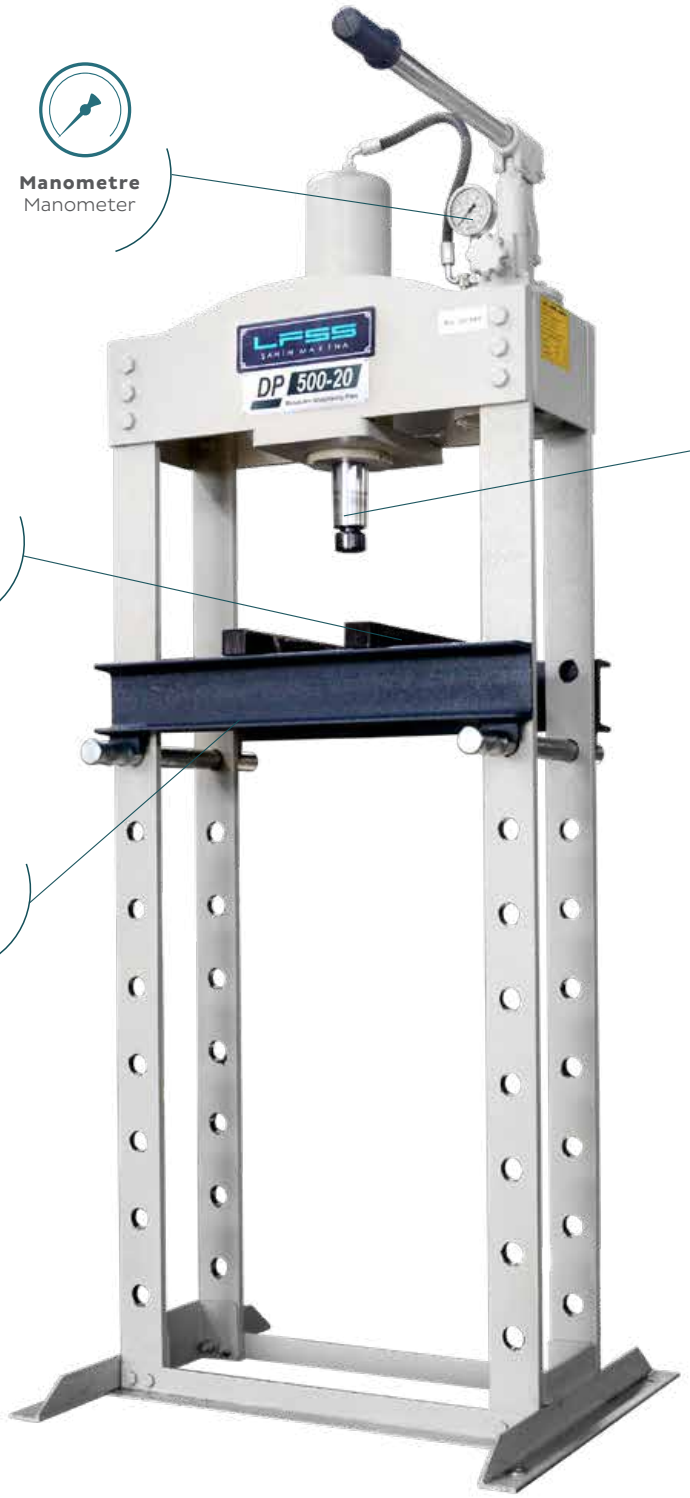

Manometre
Manometer

V-Yatağı
V-Blocks

Ayarlanabilir Alt Tabla
Adjustable Bottom Table

Ayarlanabilir Piston Başı
Adjustable Piston Crown

DP
500-20

GENEL ÖZELLİKLER

- Kolay kullanım imkanı
- Çelik konstrüksiyon kaynaklı gövde
- İstenilen noktada durdurma imkanı
- Basınç göstergesi (manometre)
- Ayarlanabilir alt tablalar
- Takım olarak işlenmiş V-yatakları

GENERAL FEATURES

- Easy to operate
- Steel construction welded frame
- Ability to stop any position
- Manometer
- Adjustable bottom tables
- A pair of V-blocks

DP

500-10

MASA TİPİ
TABLE TYPE



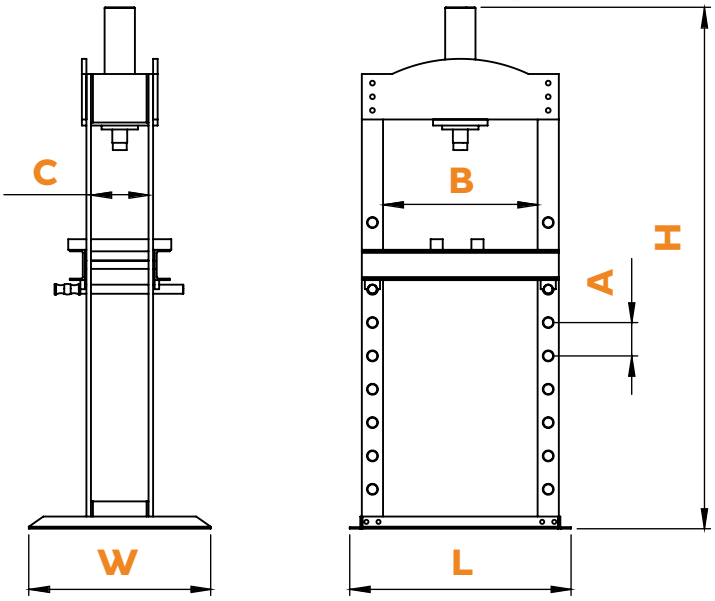

DP

			500-10	500-20	600-30
Basma Gücü	Press Power	kN	100	200	300
Maks. Çalışma Basıncı	Max. Working Pressure	bar	244	244	244
Kurs	Stroke	mm	125	125	125
Piston Kol Çapı	Diameter of Piston Arm	Ømm	80	85	90
A Delik Mesafesi	A Hole Distance	mm	200	200	200
B Çalışma Aralığı	B Working Area	mm	400	400	550
C Derinlik	C Depth	mm	190	190	190
L Uzunluk	L Length	mm	610	610	750
W Genişlik	W Width	mm	500	750	650
H Yükseklik	H Height	mm	1325	1570	1790
Ağırlık	Weight	kg	100	110	160

Ihr Partner für neue und gebrauchte Blechbearbeitungs- und Werkzeugmaschinen

www.hesse-maschinen.com

hesse+co
BLECHBEARBEITUNGS- UND WERKZEUGMASCHINEN
SEIT 1947

Hesse + Co Maschinenfabrik GmbH
IZ NÖ Süd, Straße 4, Objekt 8
A-2351 Wiener Neudorf
+43 2236 63870
office@hesse-maschinen.com

Technische Änderungen und Irrtum vorbehalten